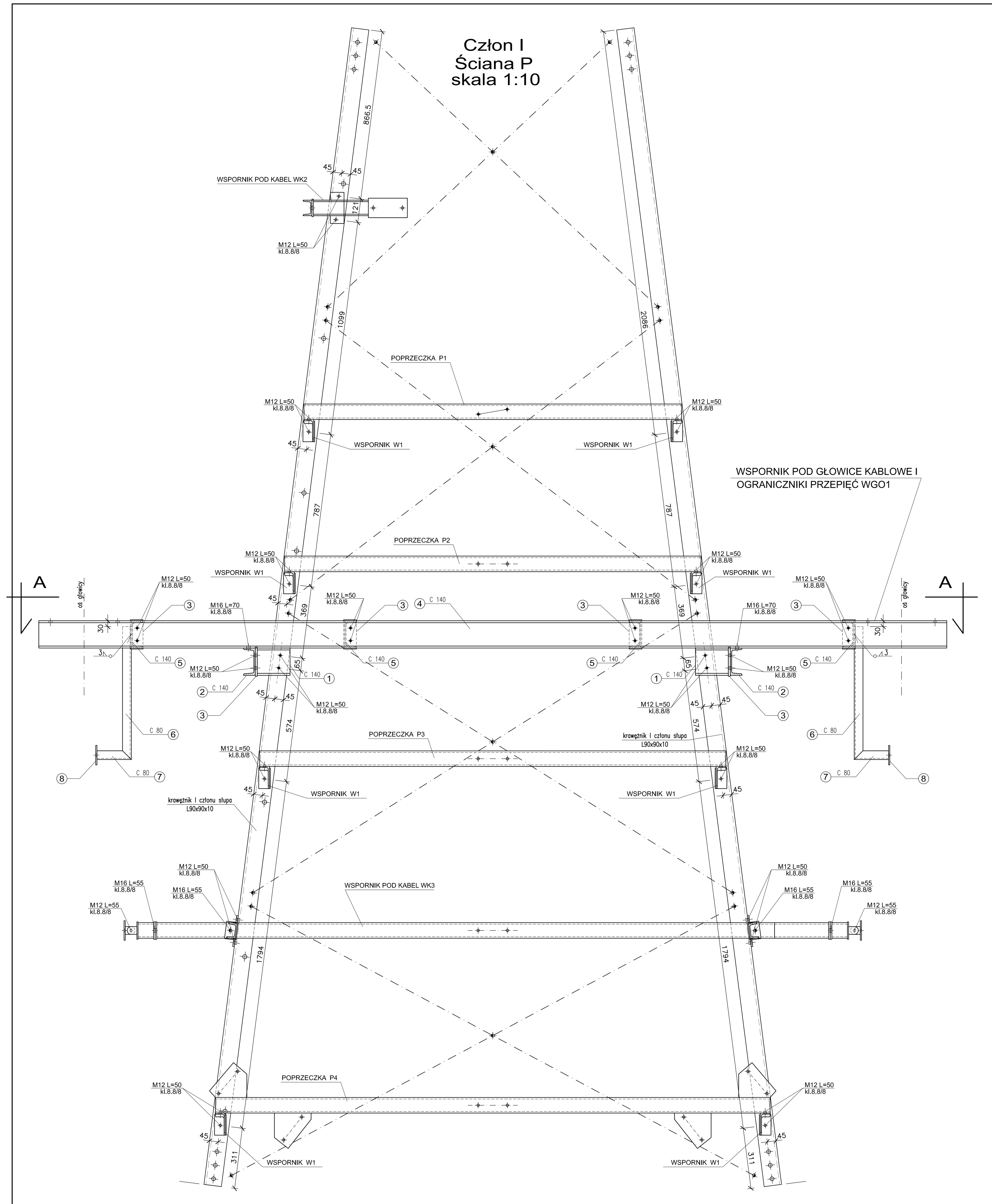

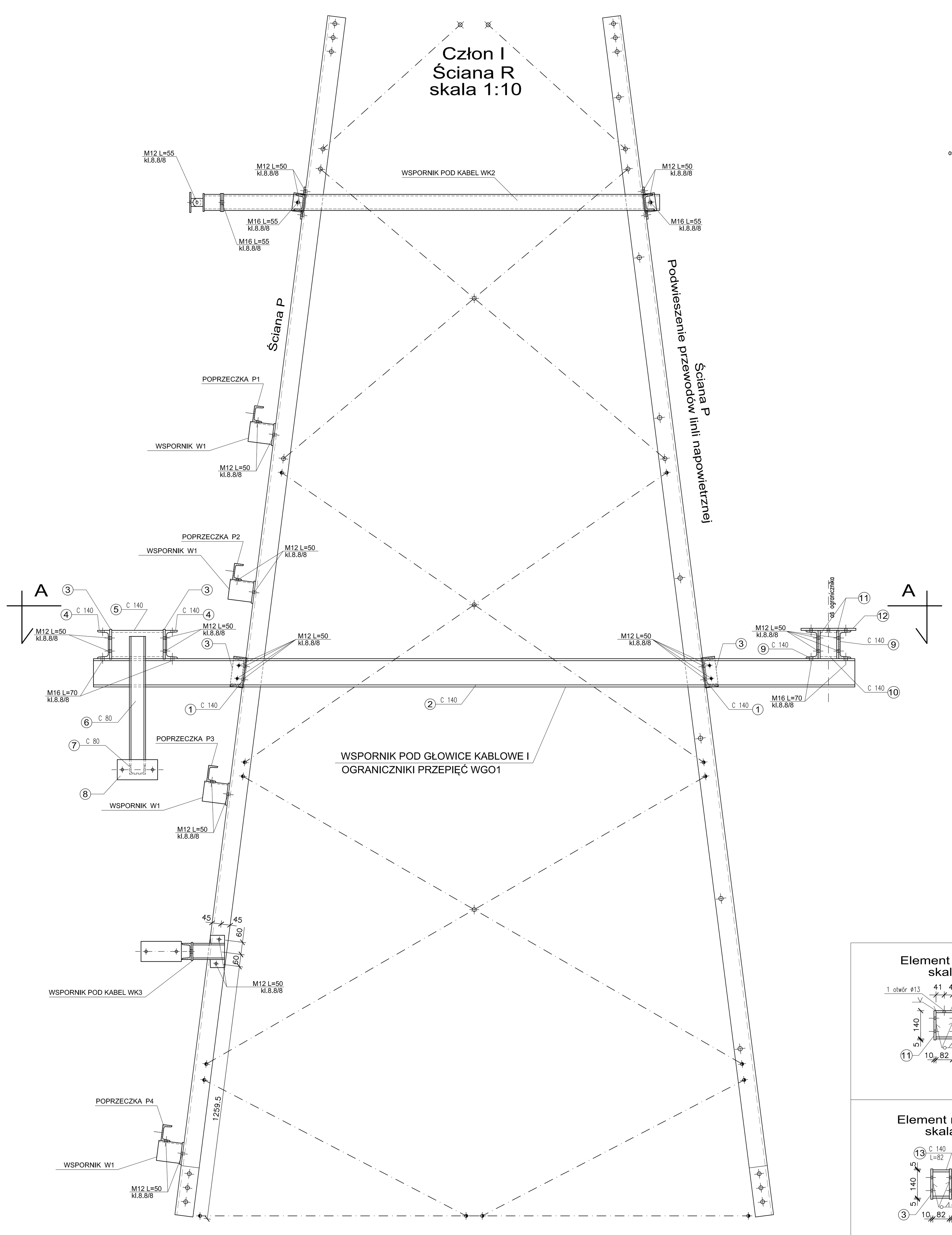

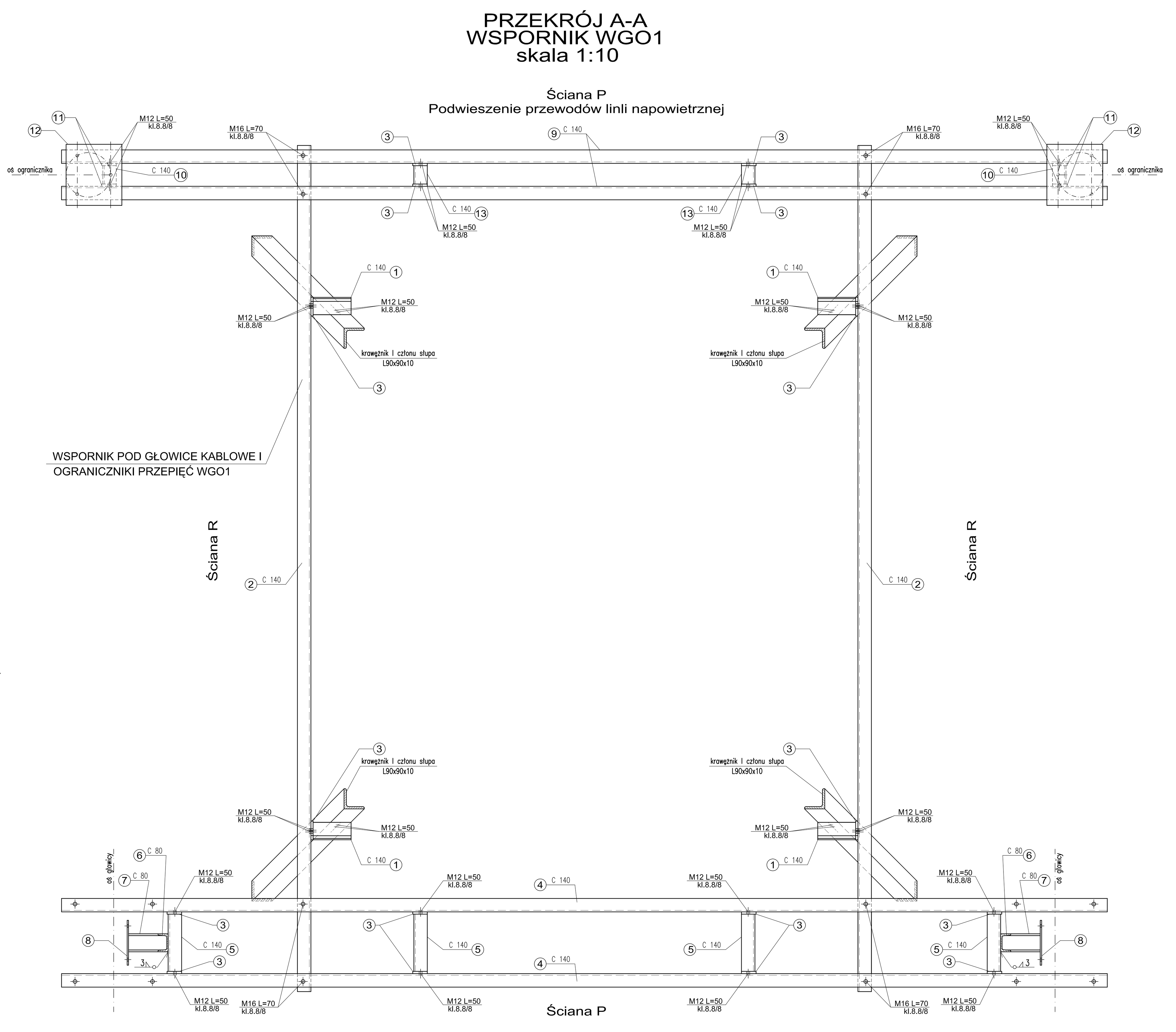

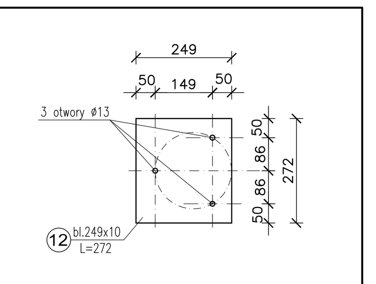

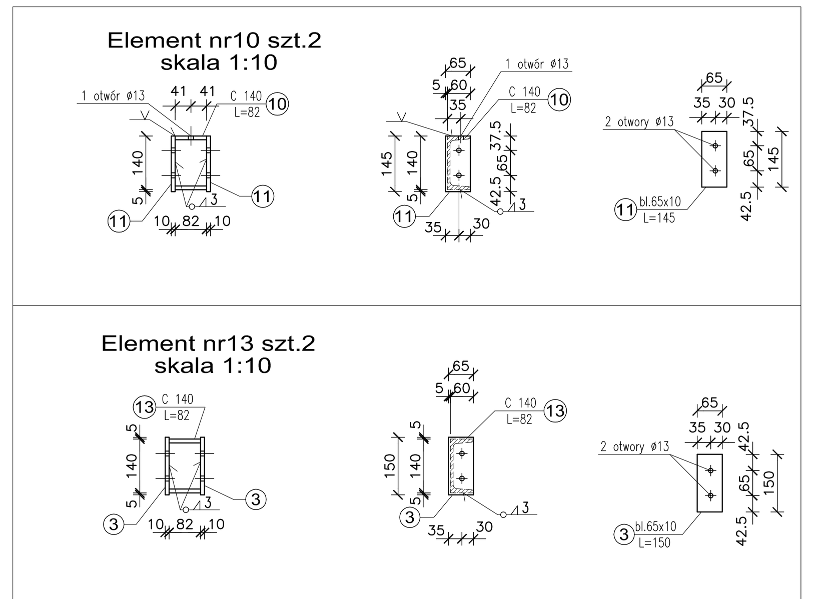

Zestawienie stali profilowej wspornika WGO1

Lp.	Profil	Długość [mm]	Ilość [szt.]	Masa [kg] jednostk. [kg/mb]	1 szt. [kg]	całkowita [kg]	Gatunek stali
1	C 140	169	4	16,0	2,71	10,84	S235 JR
2	C 140	3770	2	16,0	60,32	120,64	S235 JR
3	bl.65x10	150	16	5,10	0,77	12,32	S235 JR
4	C 140	4660	2	16,0	74,56	149,12	S235 JR
5	C 140	255	4	16,0	4,08	16,32	S235 JR
6	C 80	682,5	2	8,64	5,90	11,80	S235 JR
7	C 80	176,5	2	8,64	1,53	3,06	S235 JR
8	bl.100x6	200	2	4,71	0,94	1,88	S235 JR
9	C 140	4660	2	16,0	74,56	149,12	S235 JR
10	C 140	82	2	16,0	1,31	2,62	S235 JR
11	bl.65x10	145	4	5,10	0,74	2,96	S235 JR
12	bl.249x10	272	2	19,55	5,32	10,64	S235 JR
13	C 140	82	2	16,0	1,31	2,62	S235 JR
				suma [kg]		493,94	
				dodatek na spoiny 1.8%,		8,89	
				masa całkowita [kg]		502,83	

Wykaz śrub wspornika WGO1

ŚRUBY średnica i klasa/ /nakrętka klasa	Śruby Długość [mm]	Śruby Ilość [szt.]	Śruby Ciężar [kg]	Nakrętki Ilość [szt.]	Nakrętki Ciężar [kg]	Podkładki okrągłe szt.	Podkładki okrągłe kg	Podkładki do ceowników szt.	Podkładki do ceowników kg
M12 kl.8.8/8	50	48	2,62	48	0,71	96	0,58		
M16 kl.8.8/8	70	8	1,10	8	0,27	8	0,09	16	0,50
SUMA [kg]			3,72		0,98		0,67		0,50

STAL: S235
Elektrody: E 380 RC11
Nieoznaczone spoiny pachwinowe
o grubości 0,7 cieńszego elementu
Spoiny czołowe na pełny przetop

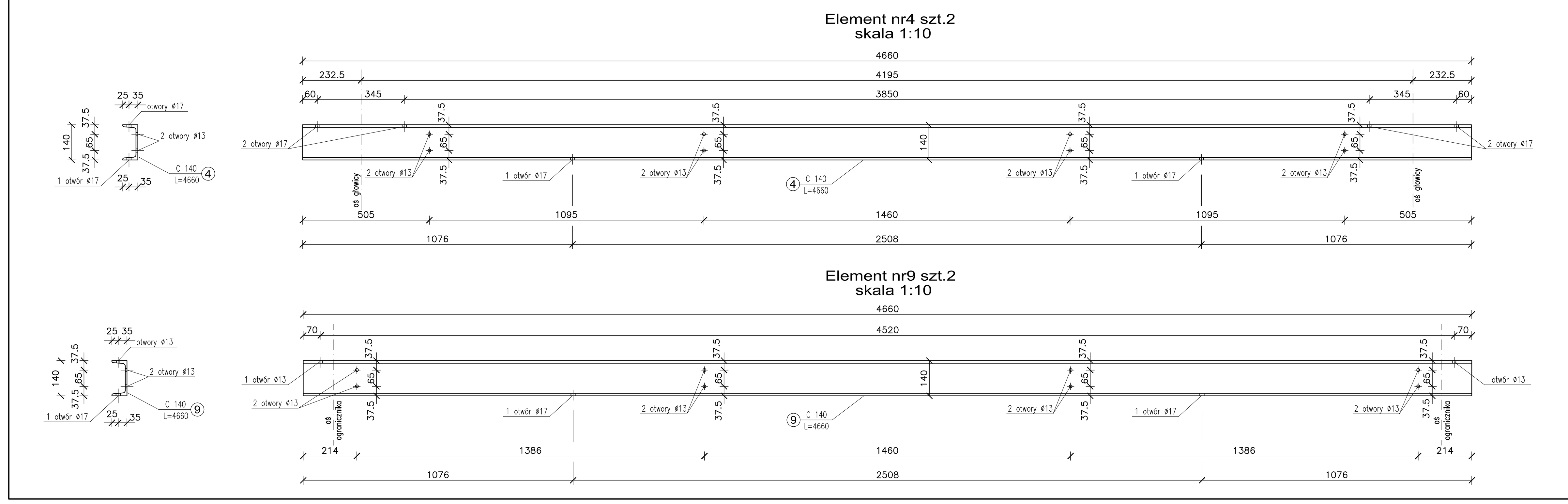

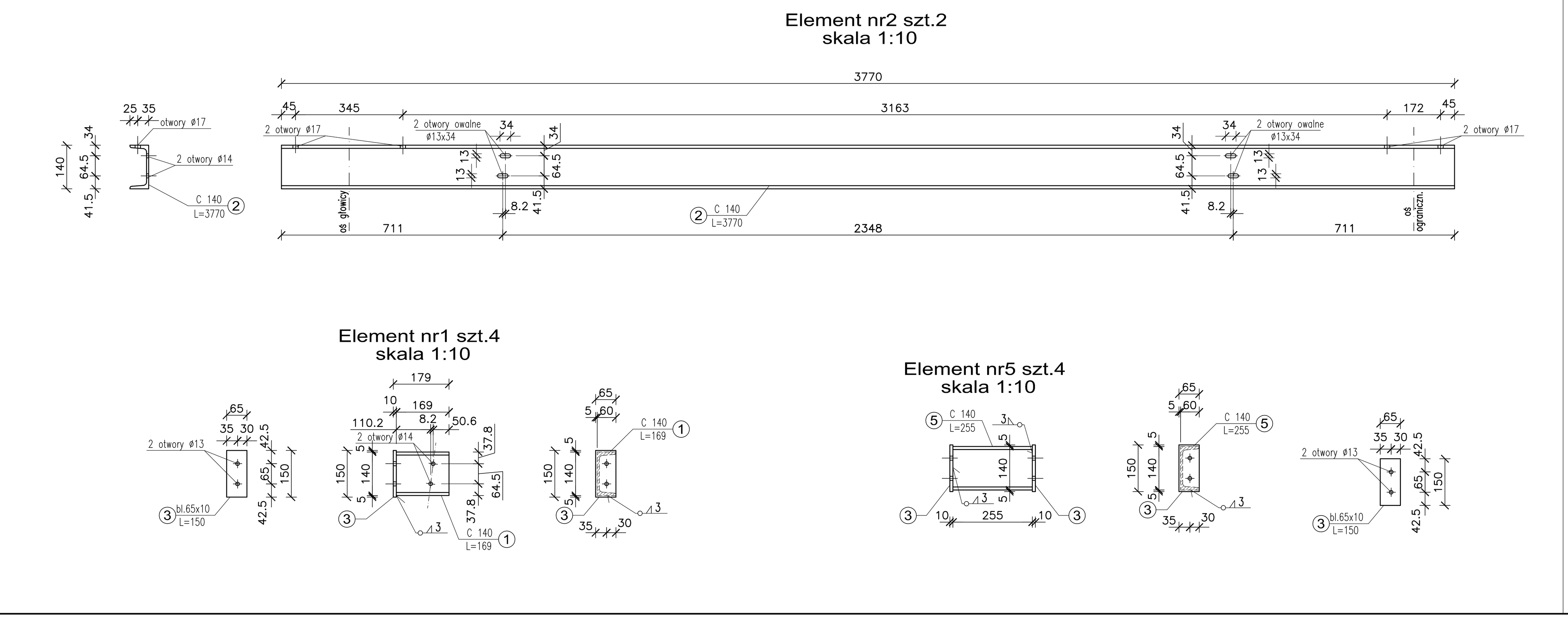

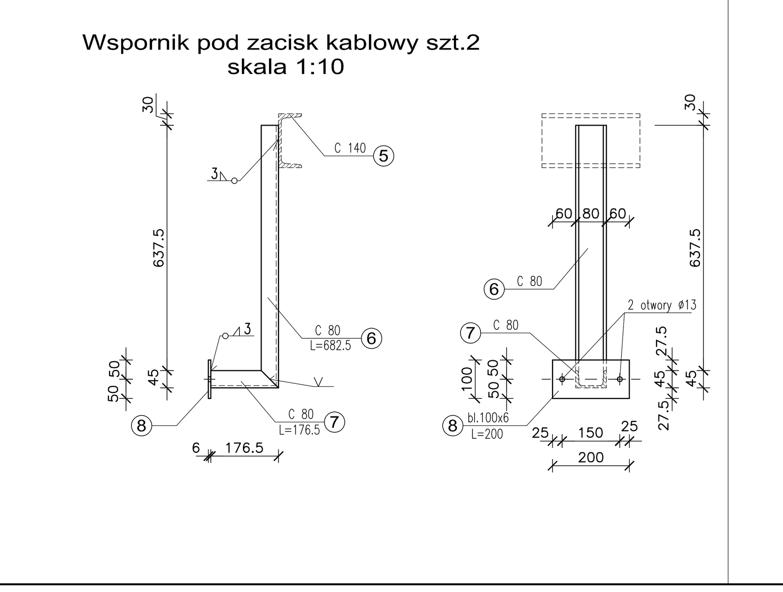

GENERALNYT PROJEKTANT
TERA GROUP
Pracownia
Architektoniczna
Sp. z o.o.
adres: Ul. Kozia 2/2 25-514 Kielce
t: 883-939-139 www.teragroup.pl
dane: NIP: 959-195-03-17
REGON: 260653634 / KRS: 0000441660

Elektroprojekt® S.A.
25-520 Kielce ul. Targowa 18
tel. 041 344 52 42 fax: 041 368 23 70
e-mail: kielce@elektroprojekt.pl

Projektant	mgr inż. Witold Krawczyk	nr upr. 2794/Lb/94	
Opracował	mgr inż. Marcin Pruś		
Sprawdzający	mgr inż. Tadeusz Pluta	nr upr. 2313/Lb/84	
Dyrektor	S. Sobaś	nr upr. KL-617/94	

DATA 03.2017 | FAZA PW | SKALA 1:10 | BRANŻA KONSTRUKCJA | FORMAT A0+ | TOM: 2/III

ZAMAWIAJĄCY/INWESTOR: Gmina Kielce - Kielecki Park Technologiczny
ul. Olszewskiego 6; 25-663 Kielce

DOKUMENTACJA: Przebudowa linii napowietrznych WN 110kV w ramach wykonania uzbrojenia terenów inwestycyjnych Kieleckiego Parku Technologicznego w Kielcach.

Rok założenia 1951

TYTUŁ RYSUNKU: Lokalizacja poprzeczek i wsporników pod kabel na członie I słupa. Wspornik WGO1

NR DOKUMENTACJI EP10/2155 | ARKUSZ . | NR ARCHIWALNY 10- 324 209 | NR KOLEJNY 14 9-01746